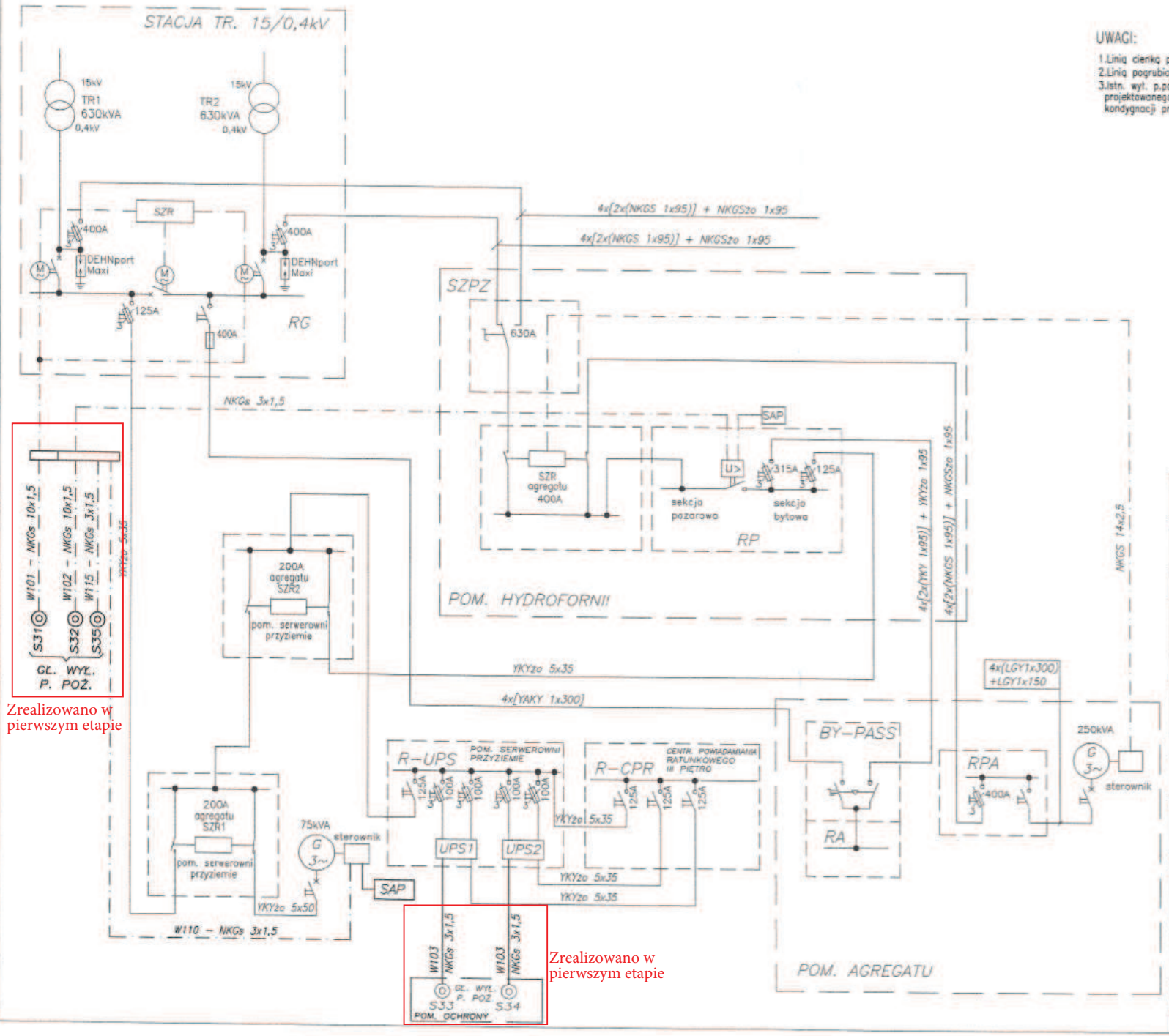

Zrealizowano w pierwszym etapie

Zrealizowano w pierwszym etapie

UWAGI:

1. Linią cienką pokazano elementy istniejące.
2. Linią pogrubioną pokazano elementy projektowane.
3. Istn. wył. p.poż. S33, S34 przenieść do projektowanego pomieszczenia ochrony na kondygnacji przyziemia.

KIEROWNIK BUDOWY
inż. Marcin Małycha
nr upr. LB/0001/OWOK/06

Lech Gołąbiewski
inżynier elektryk
upr. bud. 136/75/Zg
§ 29, § 21.2 i 9.1.2

DOKUMENTACJA POWYKONAWCZA

Zmiany naniesiono kolorem czerwonym

PRAWA AUTORSKIE ZASTRZEŻONE
Przedmiotowy projekt / utwór architektoniczny jest chroniony prawem autorskim zgodnie z art. 1 i następne Ustawy o Prawie Autorskim i Prawach Pokrewnych z dn. 4 lutego 1994(DU nr 24 poz. 83 z 23 lutego 1994)

jednostka projektowania:

grupa architektoniczna
DOMINO

ul. Mickiewicza 118/5 71–140 Szczecin
tel./fax 091 487 40 70 tel. 091 487 74 19

projekt / obiekt:

PRZEBUDOWA I ROZBUDOWA BUDYNKU LUBUSKIEGO URZĘDU WOJEWÓDZKIEGO ZWIĄZANA Z JEGO MODERNIZACJĄ - projekt zamienny nr 2

adres:
Lubuski Urząd Wojewódzki
ul. Jagiellończyka 8
66–400 Gorzów Wielkopolski
dz.nr 371/2, 372, 344, 380/1, 381, 382
oraz cz.dz.nr 370, 389 i 613
obręb 5 Śródmieście Gorzów Wielkopolski

inwestor /adres:
Lubuski Urząd Wojewódzki
ul. Jagiellończyka 8
66–400 Gorzów Wielkopolski

rysunek / temat / treść: instalacje elektryczne wnętrzowe – schematy

SCHEMAT STRUKTURALNY ZASILANIA OBIEKTU

projektant: podpis:
inż. Ryszard Stachowicz
upr.nr 135/Sz/81 do projektowania w specjalności instalacyjno - inżynieryjnej w zakresie instalacji elektrycznych

sprawdzający: podpis:
mgr inż. Dariusz Wiśniewski
upr.nr ZAP/0119/PWOE/04 do projektowania w specjalności instalacyjnej w zakresie sieci, instalacji i urządzeń elektrycznych i elektroenergetycznych

faza:	branża:	rys. nr:
Projekt Wykonawczy	ELEKTRYCZNA	E/1
skala:	miejsce i data:	ark. -
-	Szczecin 15.12.2012 r.	