PRZEKRÓJ 2-2 SKALA 1:50

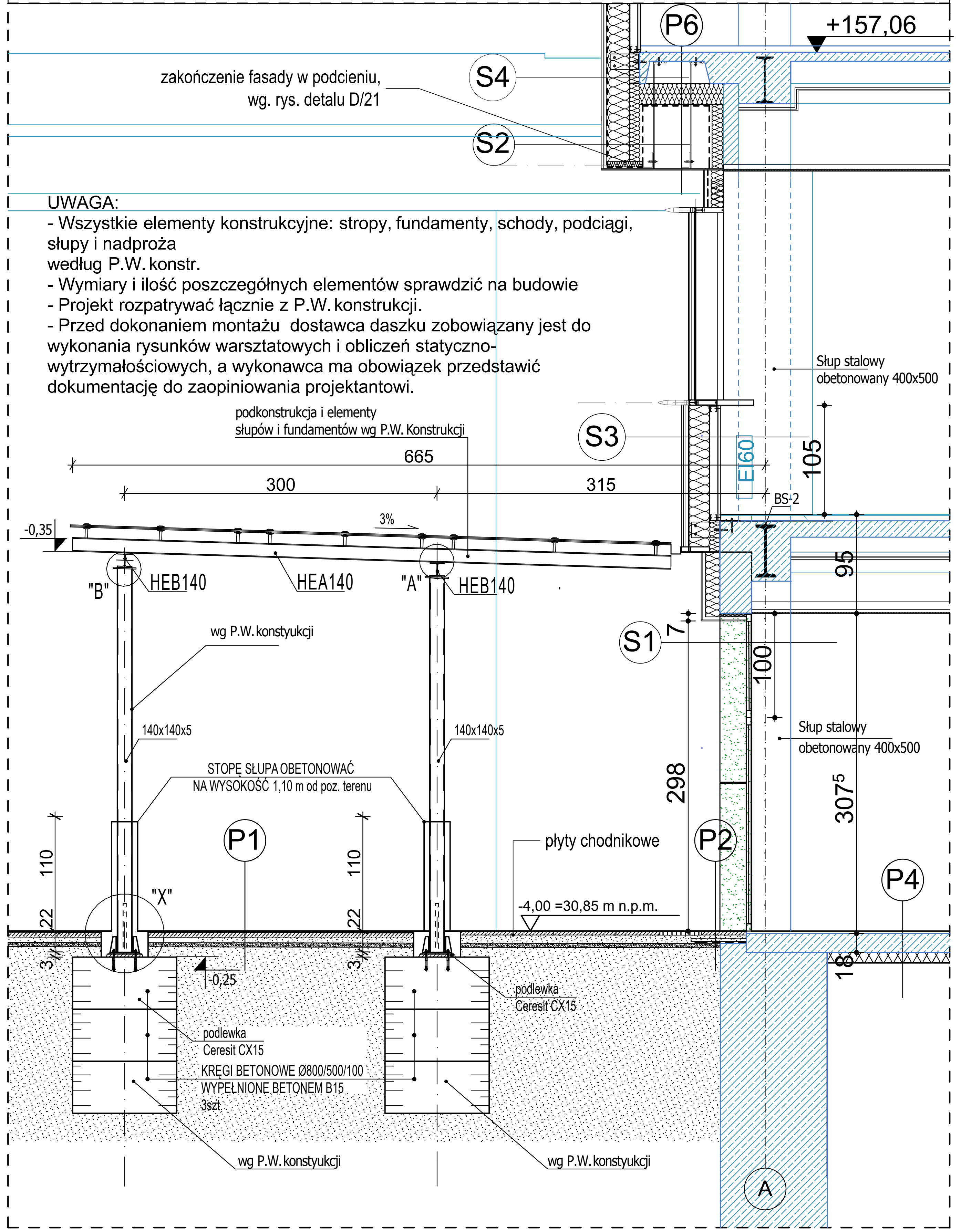

UWAGA:
- Wszystkie elementy konstrukcyjne: stropy, fundamenty, schody, podciągi, słupy i nadproża według P.W. konstr.
- Wymiary i ilość poszczególnych elementów sprawdzić na budowie
- Projekt rozpatrywać łącznie z P.W. konstrukcji.
- Przed dokonaniem montażu dostawca daszku zobowiązany jest do wykonania rysunków warsztatowych i obliczeń statyczno-wytrzymałościowych, a wykonawca ma obowiązek przedstawić dokumentację do zaopiniowania projektantowi.

WIDOK DASZKU SZKLANEGO NAD WEJŚCIEM TYLNYM DO BUDYNKU SKALA 1:100

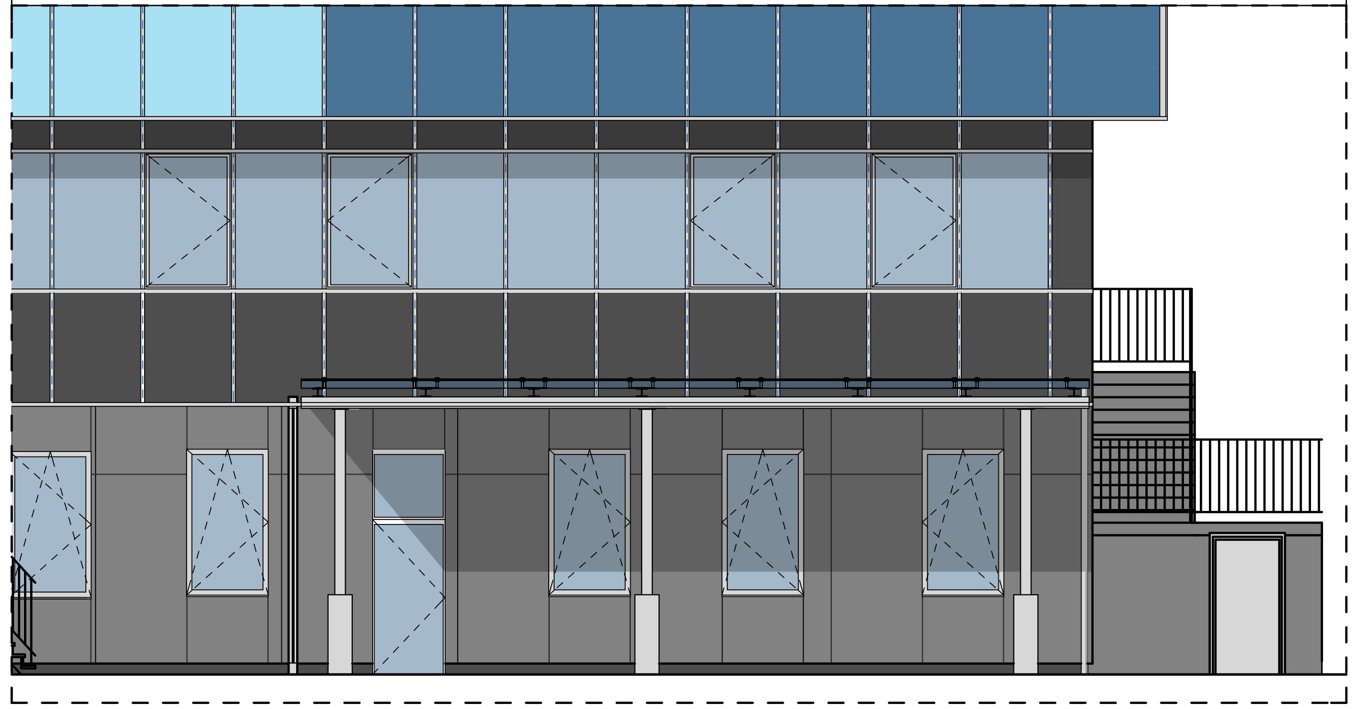

RZUT DASZKU SZKLANEGO NAD WEJŚCIEM TYLNYM DO BUDYNKU SKALA 1:100

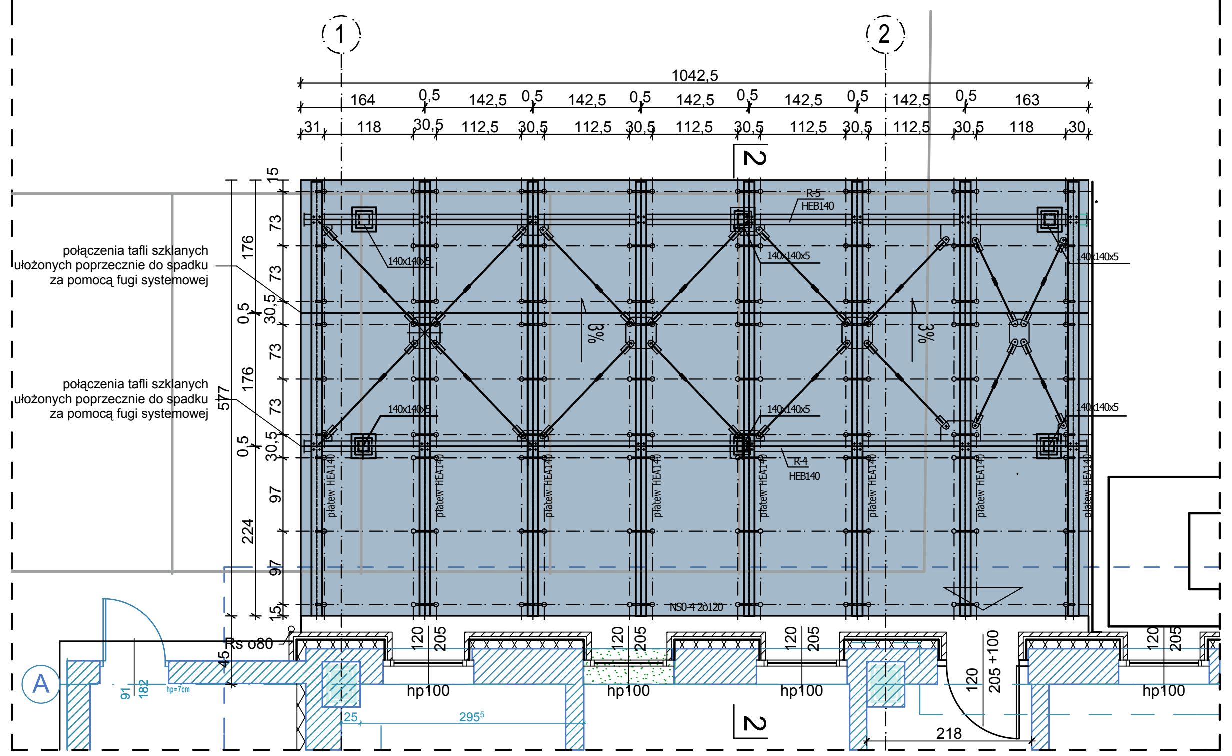

SYSTEMOWE ORYNNOWANIE SKALA 1:5

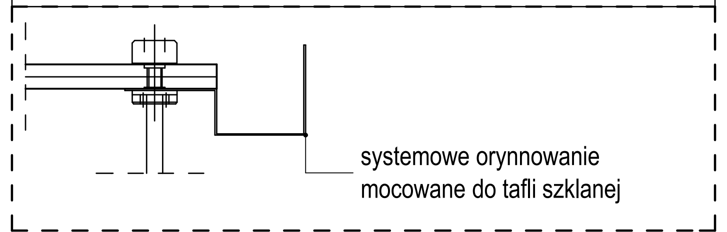

SZCZEGÓŁ "B" SKALA 1:20

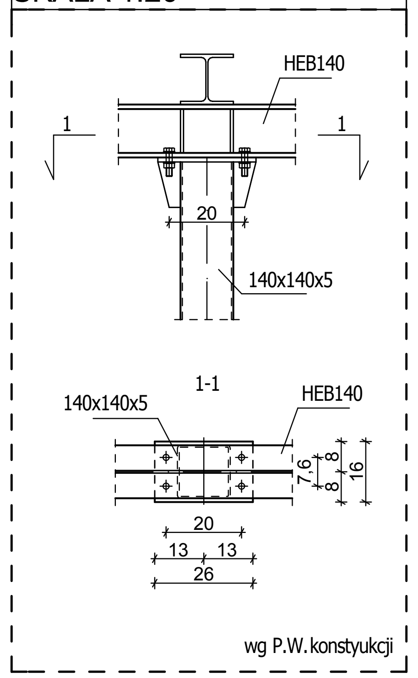

SZCZEGÓŁ "X" SKALA 1:20

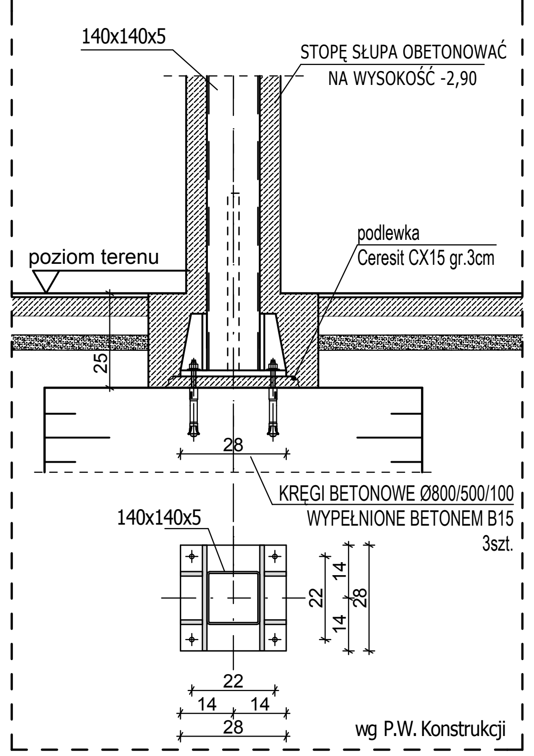

SZKŁO VSG ESG 66.4 x 2 (hartowane, laminowane, bezpieczne) - waga własna 1 m2 - 30 kg , zastosowanie przy rozpiętościach między mocowaniami punktowymi szkła < 1,2 m

Mocowanie punktowe PTS.20.05:
- typ mocowania - sztywne;
- średnica - Ø = 50 mm;
- śruba A2 M8 lub M10;
- szkło docelowe - hartowane gr. 8 - 40 mm;
- otwór w szkle - Ø 18 do Ø 20;

SYSTEMOWE MOCOWANIE PUNKTOWE PROGLAS PTS.20.05 lub równoważne SKALA 1:5

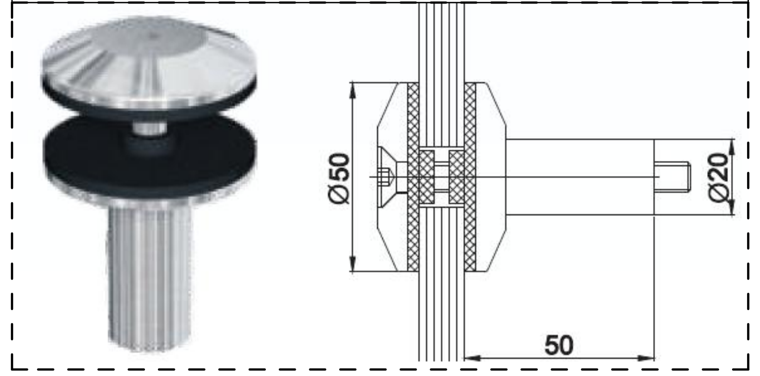

ZESTAWIENIE ELEMENTÓW SYSTEMOWYCH DLA DASZKU NAD WEJŚCIEM OD FRONTU:
1. tafla szkła hartowanego laminowanego - 1640 x 1760 mm - 2 sztuki
2. tafla szkła hartowanego laminowanego - 1640 x 2240 mm - 1 sztuka
3. tafla szkła hartowanego laminowanego - 1425 x 1760 mm - 10 sztuk
4. tafla szkła hartowanego laminowanego - 1425 x 2240 mm - 5 sztuk
5. tafla szkła hartowanego laminowanego - 1630 x 1760 mm - 2 sztuki
6. tafla szkła hartowanego laminowanego - 1630 x 2240 mm - 1 sztuka
7. mocowanie punktowe do podkonstrukcji - 126 sztuk

ŁĄCZNA POWIERZCHNIA SZKŁA - 60,08m2+3%=61,88m2

Dodatkowy opis:
elementy wykonane ze stali kwasoodpornej gatunku 1.4301, powierzchnia szlifowania, rodzaj szlifu P240
wymiar oraz otworowanie tafli należy skonsultować przy zamówieniu
Dobór odpowiedniego typu kotwienia należy każdorazowo skonsultować z dostawcą zadaszenia.

SZCZEGÓŁ "A" SKALA 1:20

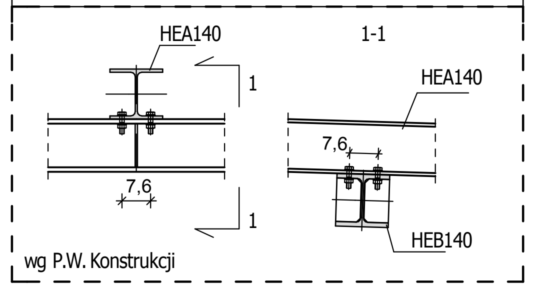

S3 Ściana zewnętrzna -elewacja systemowa-pas przystropowy (pasy międzykondygnacyjne nieprzezierne)
- fasada systemowa słupowo-ryglowa aluminiowa aluminiowa + ścianka z płyty gipsowo-kartonowej od wnętrza
- szklenie nieprzezierne fasady systemowej słupowo-ryglowej aluminiowej z pojedynczej szyby laminowanej (w pasach przy narożnikach budynku należy stosować przeszklenie z szyby zespolonej)
- pustka powietrzna 2,5 cm
- ocieplenie 15cm (wełna mineralna o gęstości 80kg/m3 i λ max 0,04 W/mK
- blacha stalowa
- profil systemowy ścianki GKF
- płyta GKF 12,5 mm na ruszcie systemowym

Rozwiązanie zgodne z klasyfikacją w zakresie odporności ogniowej pasów międzykondygnacyjnych wydanej przez ITB nr 0616/12/R40NP z dn. 18.05.2012 roku

P1 Posadzka przed budynkiem
- Płyta chodnikowa betonowa 8 cm
- Podsypka cementowo-piaskowa 4 cm
- Grunt stabilizowany cementem10 cm

P2 Posadzka przed budynkiem
- Płyta chodnikowa betonowa 8 cm
- Podsypka cementowo-piaskowa 4 cm
- Izolacja przeciwwilgociowa - dysperbit
- Istniejący fundament

P4 Posadzka przyziemia – pomieszczenia biurowe / socjalne
- warstwa wykończeniowa – panele 1 cm / terakota 1 cm
- pianka podkładowa / klej
- izolacja przeciwwilgociowa folia PE x 2
- płyta stropowa żelbetowa istniejąca
- wełna mineralna lamelowa gr.10cm
- tynk natryskowy

P6 Podcień na parterze
- szkło matowe w ramce systemowej
- pustka 15 cm (przestrzeń technologiczna do montażu oświetlenia)
- wiatroizolacja
- wełna mineralna gr.20 cm
- pustka
- strop istniejący

S1 Ściana zewnętrzna przyziemia i parteru /front/
- Płyty elewacyjne Fibre C na ruszcie systemowym stalowym
- Pustka powietrzna 3 cm
- Wiatroizolacja
- Wełna mineralna fasadowa gr.12 cm – wsp. lambda min.0,04 W/mk
- Ściana istniejąca oczyszczona z okładzin zewnętrznych do powierzchni muru
- Tynk istniejący

S2 Ściana zewnętrzna -elewacja systemowa-pas przezierny (okno/element stały przezierny) - fasada systemowa słupowo-ryglowa aluminiowa
- szklenie przezierne fasady systemowej słupowo-ryglowej aluminiowej z szyby zespolonej zgodnie z opisem pakietów szklanych w części opisu dotyczącej szklenia

S4 Ściana zewnętrzna-elewacja systemowa-pas nadokienny – połączenie ze stropem
- szklenie nieprzezierne fasady systemowej słupowo-ryglowej aluminiowej z pojedynczej szyby laminowanej
- pustka powietrzna 2,5 cm
- wełna mineralna fasadowa gr. 15 cm 80kg/m3 i λ max 0,04 W/mK
- wełna mineralna fasadowa gr. 10 cm 80kg/m3 i λ max 0,04 W/mK
- blacha stalowa 3 mm
- panew - płyta stropowa panwiowa

PRAWA AUTORSKIE ZASTRZEŻONE
Przedmiotowy projekt / utwór architektoniczny jest chroniony prawem autorskim zgodnie z art. 1 i następne Ustawy o Prawie Autorskim i Prawach Pokrewnych z dn. 4 lutego 1994(DU nr 24 poz. 83 z 23 lutego 1994)

DOMINO
grupa architektoniczna
ul. Mickiewicza 118/5 71-140 Szczecin
tel./fax 091 487 40 70 tel. 091 487 74 19

projekt / obiekt:
PROJEKT ZAMIENNY NR 2
PRZEBUDOWA I ROZBUDOWA BUDYNKU LUBUSKIEGO URZĘDU WOJEWÓDZKIEGO ZWIĄZANA Z JEGO MODERNIZACJĄ WRAZ Z WYBURZENIAMI I ZAGOSPODAROWANIEM TERENU ORAZ NIEZBĘDNYMI ZMIANAMI W ZAKRESIE INFRASTRUKTURY UZBROJENIA TERENU

adres:
Lubuski Urząd Wojewódzki
ul. Jagiellończyka 8
66-400 Gorzów Wielkopolski
dz.nr 370, 371/2, 372, 344, 380/1, 381, 382
obręb 5 Śródmieście Gorzów Wielkopolski

inwestor /adres:
Lubuski Urząd Wojewódzki
ul. Jagiellończyka 8
66-400 Gorzów Wielkopolski

rysunek / temat / treść:
DASZEK NAD WEJŚCIEM OD ZAPLECZA

architektura:
projektant PROWADZĄCY: podpis:
mgr inż.arch. Wojciech Dunaj
upr.nr 2/ZPOIA/2002 do projektowania w specjalności architektonicznej bez ograniczeń
opracowanie: podpis:
mgr inż.arch. Paweł Różak
mgr inż.arch. Anna Drygalska
upr.nr 73/Sz/2001 do projektowania w specjalności architektonicznej bez ograniczeń

faza:	branża:	rys. nr:
P.W.	ARCHITEKTURA	D/2
skala: 1:50	miejsce i data: Szczecin - grudzień 2012 r.	